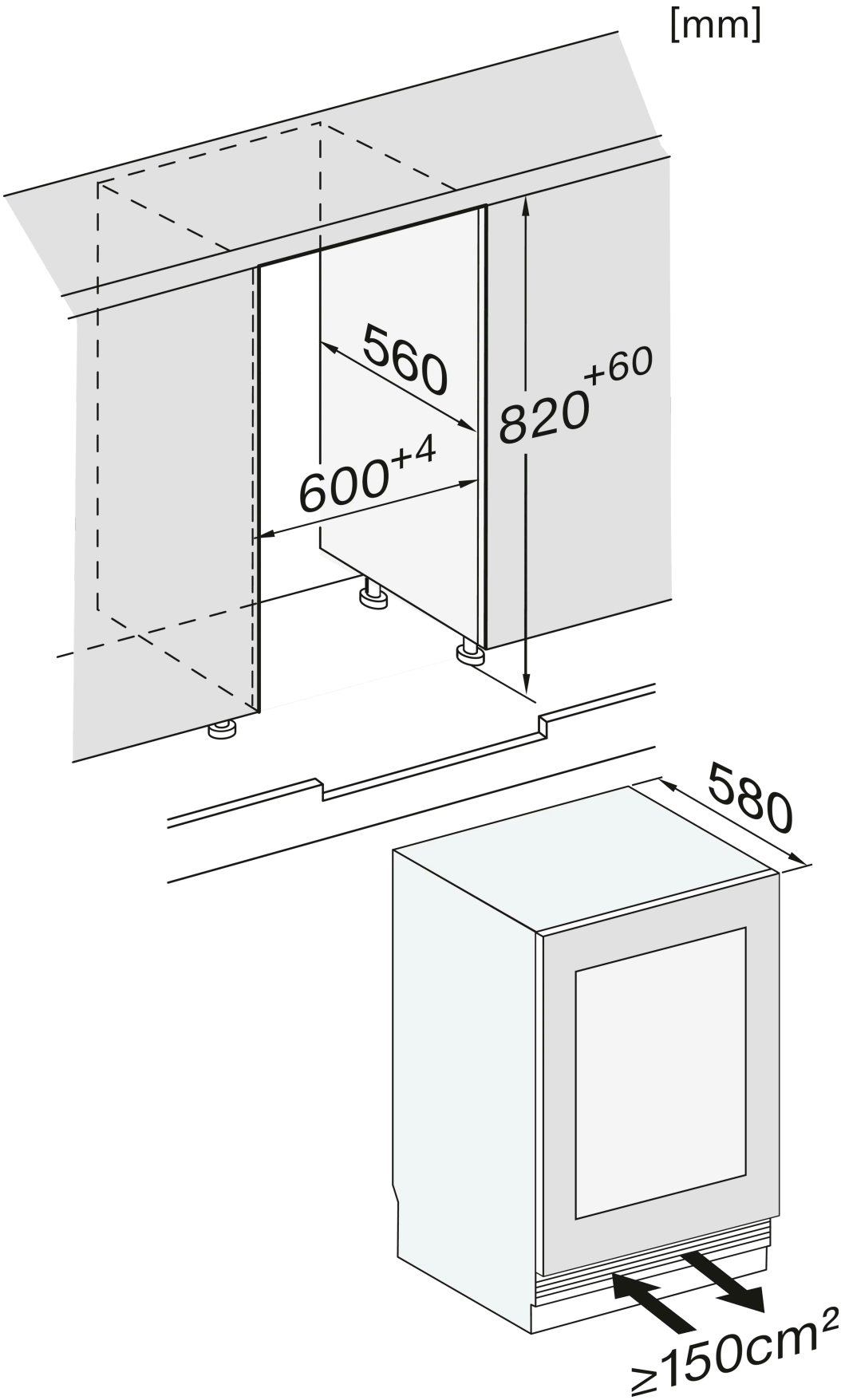
[mm]
560
820+60
600+4
580
≥150cm²