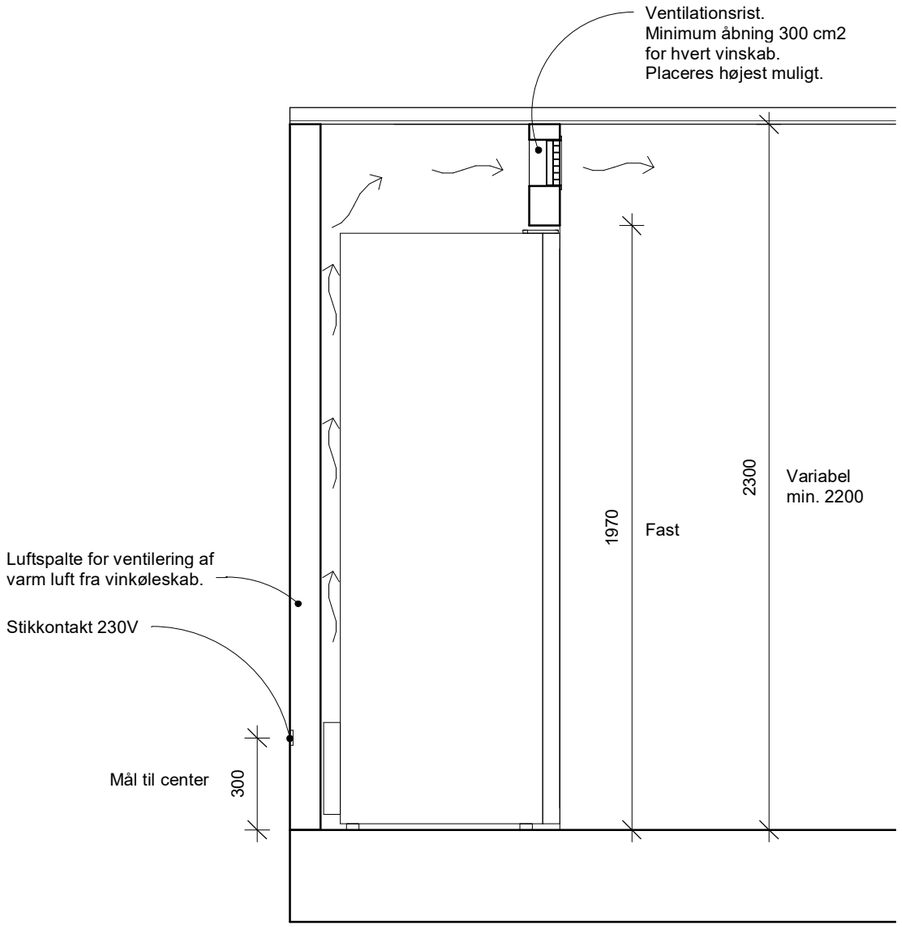

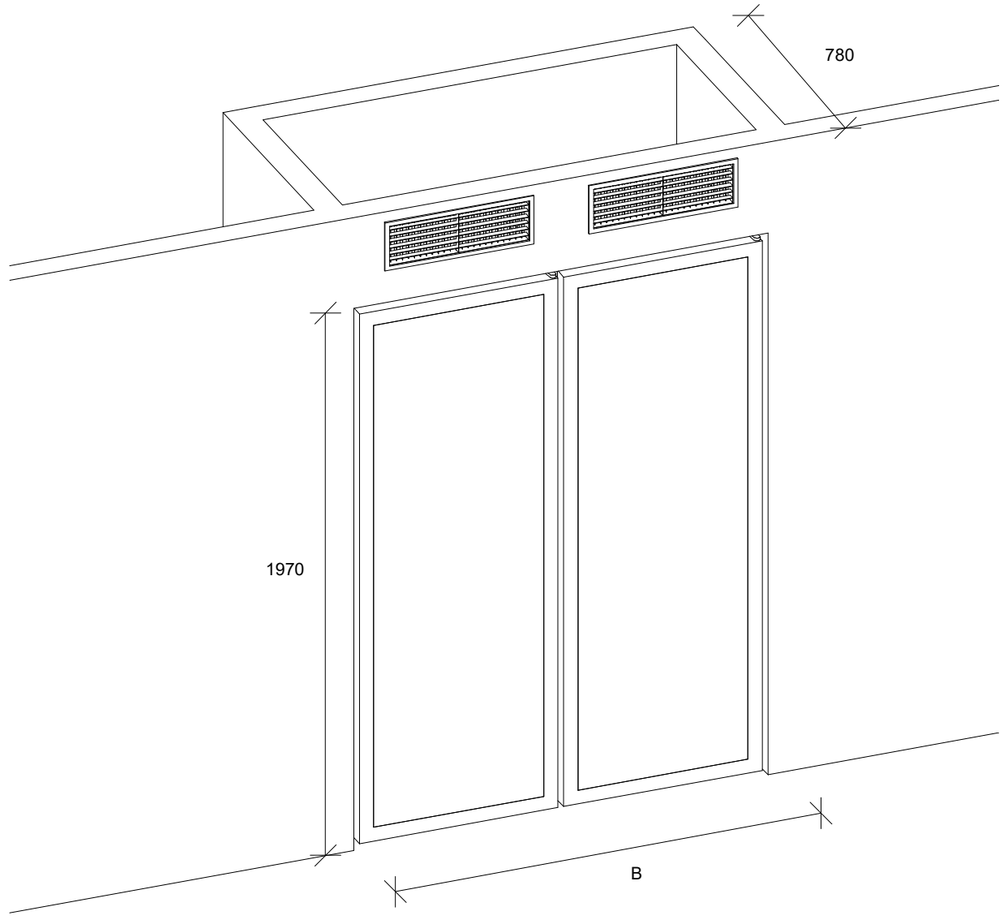

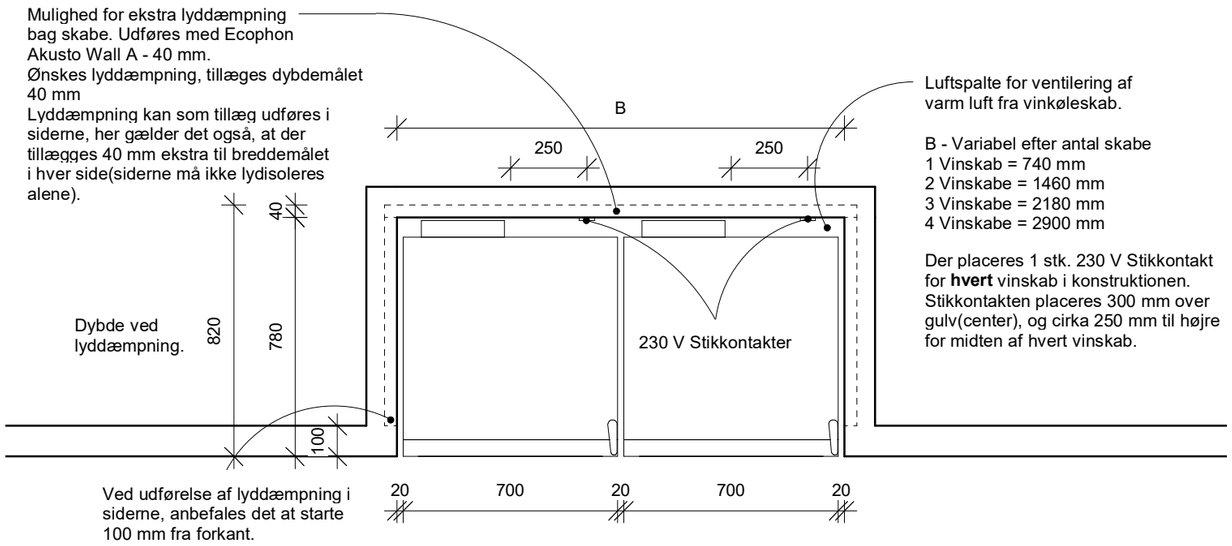

Kunde:	Princip Indbygning Premium V280/V306		DATO:-
Tegnings nr:	3.1		Revision -
EMNE:	Snit A-A	MÅL: 1 : 20	Author: JRR

VintageKeeping A/S ®

Copyright © 2020 by : VintageKeeping A/S - Vestre Langgade 43. DK-8643 Ans By. Denmark - Tel +45 86 87 05 00 - CVR number 26069424